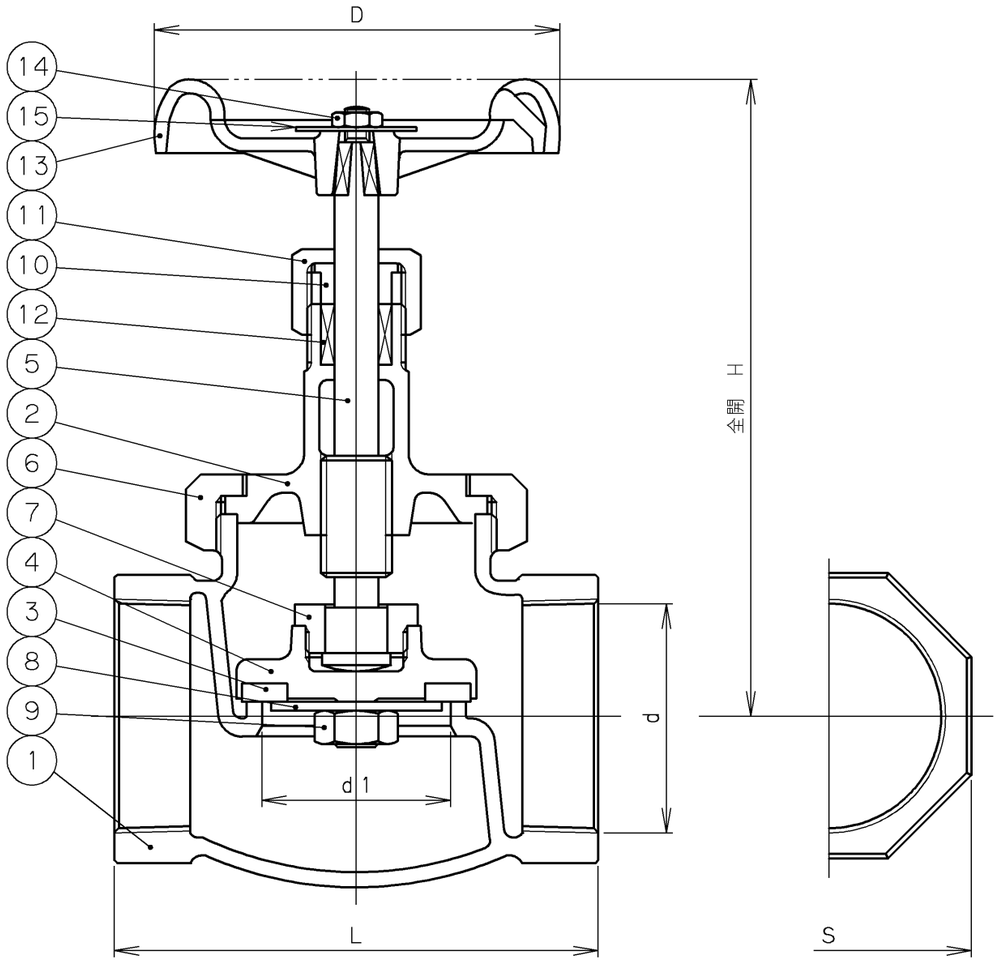

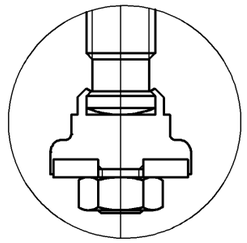

図 1

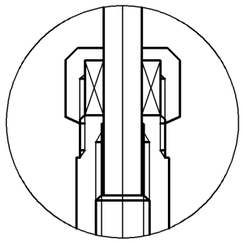

図 2

寸法表

単位：mm

呼び径	d	d1	H	L	D	S	質量 (Kg)	数量
3/8	Rc 3/8	12.5	106	58	63	26	0.4	
1/2	Rc 1/2	15	92	58	63	28	0.39	
3/4	Rc 3/4	20	100	67	70	35	0.57	
1	Rc 1	25	122	78	80	43	0.84	
1 1/4	Rc 1 1/4	32	141	88	90	52	1.29	
1 1/2	Rc 1 1/2	40	158	102	100	58	1.87	
2	Rc 2	50	180	120	110	72	2.93	
2 1/2	Rc 2 1/2	64	232	145	125	89	5.01	
3	Rc 3	69	258	160	140	104	7.31	

記事

1．呼び径3/8～1は図1のとおり絞り止めである。
2．呼び径1/2，3/4のパッキン部の構造は図2のとおり。

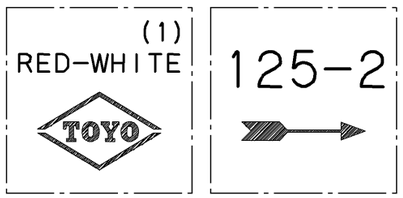

弁箱鋳出し表示例

記事 1．呼び径 3/8 はTOYO表示だけです。

2007.2設計変更
旧図面

番号	部品名称	材料		
15	銘板	A1100P-H		
14	六角ナット	SS400		亜鉛めっき
13	ハンドル車	ADC12		
12	パッキン	T#2996NA		ノンアスベストパッキン
11	パッキン押さえナット	CAC406	呼び径 3	
		C3771BE	呼び径 3/8～2 1/2	
10	パッキン押さえ輪	C3771BD	呼び径 1～3	
9	ジスクナット	C3604BD		
8	シート押さえ	C2600P	呼び径 1 1/4～3	
7	弁押さえ	C3604BD	呼び径 1 1/4～3	
6	ユニオンナット	CAC406	呼び径 1 1/4～3	
		C3771BE	呼び径 3/8～1	
5	弁棒	DRアロイ		耐脱亜鉛黄銅棒
4	ジスクホルダ	CAC406	呼び径 1 1/2～3	
		C3771BE	呼び径 3/8～1 1/4	
3	ソフトシート	テフロン®	呼び径 3/8 2 1/2，3	
		強化テフロン®	呼び径 1/2～2	
2	ふた	CAC406	呼び径 1～3	
		C3771BD	呼び径 3/8～3/4	
1	弁箱	CAC406		

継手部の規格	面間の規格	トリム(要部)
JIS B 0203	メーカー標準	

青銅
クラス125
ねじ込み形玉形弁
ソフトシート

承認	小口	試験圧力	弁箱耐圧	弁座漏れ	バルブコード
検図	清水	水圧	MPa	MPa	125C-BD
検図	松木				図面番号
作成	小松	空圧	0.6 MPa	0.6 MPa	08100000J △7
縮尺	乱尺				
日付	'98. 8.24				

東洋バルヴ株式会社

改訂					
マーク	日付	担当	検証	承認	内容
△4	'98. 8.24	小松	清水	小口	フォーム及び材料表記変更
△5	'01. 3.15	小松	河西	清水	圧力単位MPaのみに変更 他
△6	'02. 4. 9	堀江	有賀	河西	ハンドル径変更
△7	'02. 8.22	堀江	有賀	河西	ハンドル径変更

Form-設計-005△1

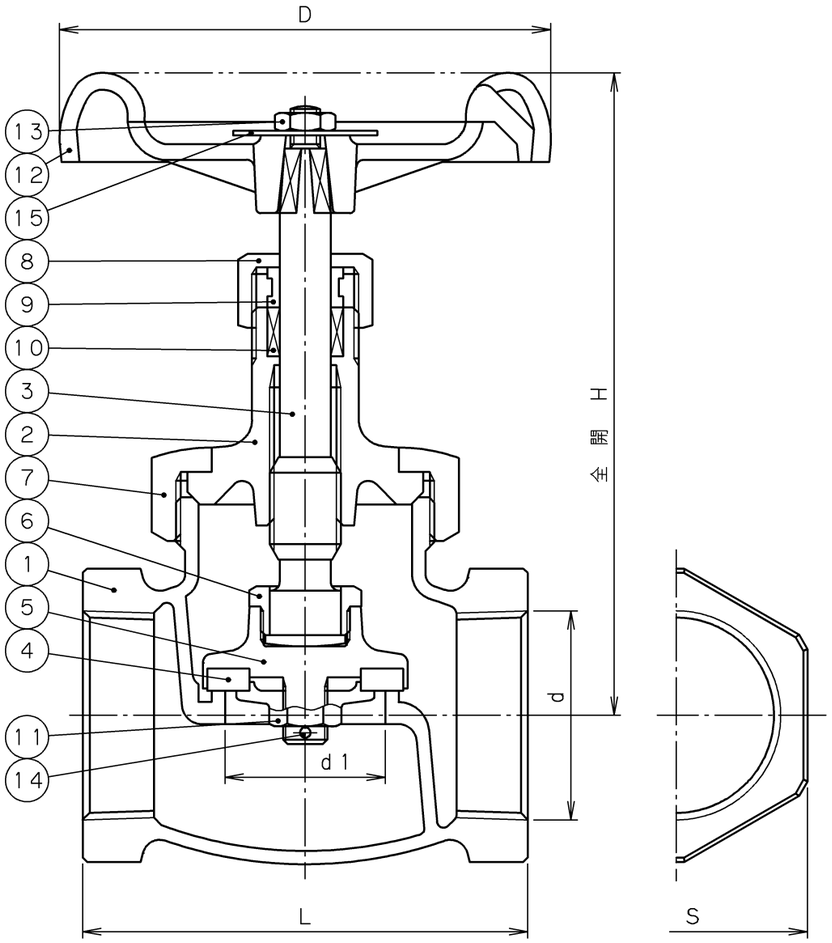

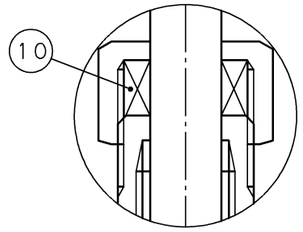

呼び径 1/4、3/8

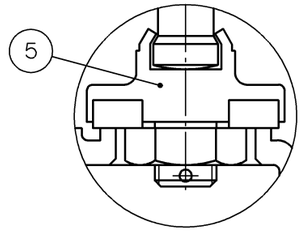

呼び径 3/8～1

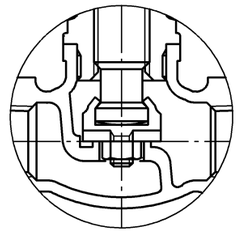

呼び径 1/4

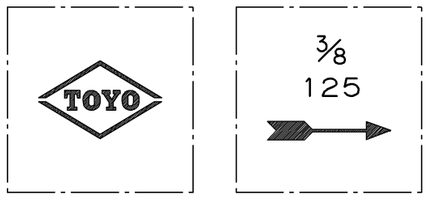

呼び径 1/4、3/8

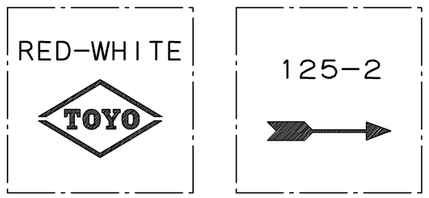

呼び径 1/2～3

弁箱鋳出し表示例

2007.2設計変更
新図面

番号	部品名称	材料	
15	銘板	A1050P	
14	割リピン	C1100W-P 呼び径 3/8～3	
13	六角ナット	SS400	亜鉛めっき
12	ハンドル車	ZDC2 呼び径 1/4、3/8	
		ADC12 呼び径 1/2～3	
11	ジスクナット	C3604BD 呼び径 1/4～1	
		C3771BE 呼び径 1 1/4～3	
10	パッキン	ノンアスベストパッキン	
9	パッキン押さえ輪	C3604BD 呼び径 1/2～3	
8	パッキン押さえナット	C3771BE	
7	ユニオンナット	C3771BE 呼び径 1/4～2	
		CAC 呼び径 2 1/2、3	青銅鋳物
6	弁押さえ	C3771BD 呼び径 1 1/4～3	
5	ジスクホルダ	C3771BE	
4	ソフトシート	強化テフロン®	
3	弁棒	DRアロイ	耐脱亜鉛黄銅棒
2	ふた	C3771BE 呼び径 1/4～2	
		CAC 呼び径 2 1/2、3	青銅鋳物
1	弁箱	CAC	青銅鋳物

面間規格	メーカー標準
管接続規格	JIS B0203
肉厚規格	メーカー標準
圧力検査規格	メーカー標準

青銅
クラス125
ねじ込み形玉形弁
ソフトシート

承認	津島	製品記号	△		
検図	荻原	125C-BD-N	△		
検図		図面番号	△		
作成	小松	08C10000J △2	△		
日付	'08.12.22		記号	日付	承認

TOYO 東洋バルヴ株式会社

寸法表　単位：mm

呼び径 A	呼び径 B	d	d1	H	L	D	S	質量 (Kg)	数量
8	1/4	Rc 1/4	8.0	69	47	48	20	0.20	
10	3/8	Rc 3/8	12.5	88	53	55	23	0.34	
15	1/2	Rc 1/2	12.5	101	57	63	28	0.38	
20	3/4	Rc 3/4	17.0	111	66	70	35	0.55	
25	1	Rc 1	22.0	120	76	80	43	0.82	
32	1 1/4	Rc 1 1/4	29.0	140	88	90	52	1.20	
40	1 1/2	Rc 1 1/2	36.0	156	100	100	59	1.74	
50	2	Rc 2	48.0	184	120	110	72	2.94	
65	2 1/2	Rc 2 1/2	60.0	210	147	125	88	4.70	
80	3	Rc 3	68.0	228	162	140	105	5.88	

Form-設計-005△