雨水制御用バルブ

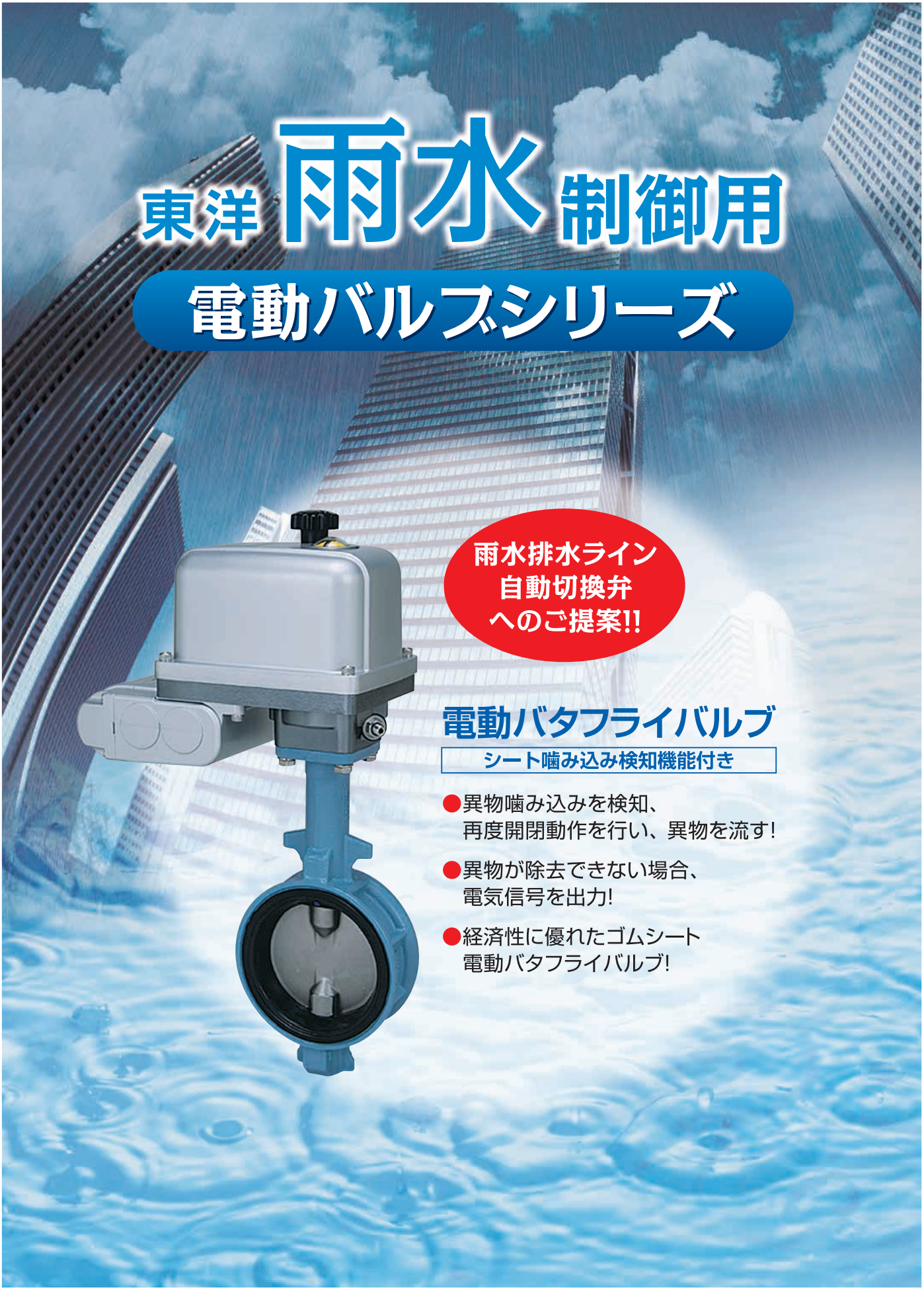
東洋 雨水 制御用
電動バルブシリーズ
雨水排水ライン
自動切換弁
へのご提案!!
電動バタフライバルブ
シート噛み込み検知機能付き
●異物噛み込みを検知、
再度開閉動作を行い、異物を流す!
●異物が除去できない場合、
電気信号を出力!
●経済性に優れたゴムシート
電動バタフライバルブ!

雨水制御用バルブ

分類	雨水制御用 電動ゴムシート中心形バタフライバルブ(シート噛み込み再動作・検知出力型)
クラス	10K
形状・仕様	弁 体:ステンレス、 シート:EPDMゴム TOYO(メーカー標準) 納入図あり CADデータ提供可
製品記号	10L5-MXSKUE(AC100V) 10L5-MXSKHUE(AC200V)
製品コード	02V4EE1(AC100V)/02V4EE2(AC200V)

構造

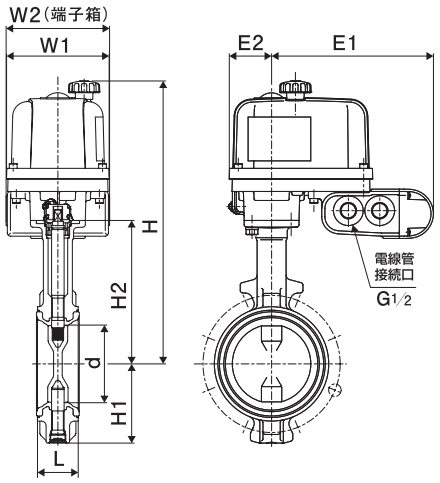

d:口径

寸法(mm)									質量(kg)
呼び径	d	L	H	H1	H2	E1	E2	W1(W2)	
80A(3B)	80	46	354	173	91	206.5	54	131(132)	8.0
100 (4)	100	52	364	183	101	206.5	54	131(132)	8.3
125 (5)	125	56	417.5	211	127	230	69	158(132)	14
150 (6)	150	56	429.5	223	139	230	69	158(132)	16
200 (8)	197	60	454.5	248	169	230	69	158(132)	20
250 (10)	247	68	580	304	219	245.5	73	188(132)	36
300 (12)	296	78	605	329	244	245.5	73	188(132)	40

備 考	面間寸法:JIS B2032 接続端:ウェハー形(JIS 10K/5K共用) 接続電源:AC100V又はAC200V単相
最高許容圧力	40℃以下の水:1.0MPa 雨水や雑排水などの水系流体
用 途	主として雨水排水接続配管

注)呼び径50、65、350、400Aも製作いたします。

◆噛み込み対策、検知出力機構の動作

①異常がない場合は、通常の開閉動作をします。
②万一、シートに噛み込みを生ずると、その開度位置より少し開いた状態に戻して保持し、異物を流す様にします。
③次に閉止動作を再開します。
④再び異物噛み込み状態であれば、②、③の動作を数回繰り返します。
⑤それでも噛み込みが解消されない場合は、噛み込み位置より少し開いた状態で待機し、検知信号を出力します。
⑥電源を切り、バルブより異物を取り除いてください。

◆異物噛み込み試験概要

雨水処理ラインで想定される異物噛み込み試験を実施しています。

材料	
本 体	球状黒鉛鋳鉄 FCD450-10
弁 体	ステンレス SCS13A
シート	EPDM
弁 棒	ステンレス SUS410
操作機	本体ケース及び端子箱:アルミニウム合金製

操作機仕様	
接続電源	AC100V又はAC200V単相(50/60Hz)
環境温度	-10～50℃
保護形式	IP67相当
手動機構	停電時手動操作可能
現場開度表示	付き
異物の噛み込み対策再動作機能	付き
異物の噛み込み検知出力機能	付き

選定・使用上のご注意

- 本製品は、雨水排水配管を主目的としてご使用ください。雨水排水配管以外の噛み込み検知目的にもご利用いただけます。
- 許容圧力を超えないように配管設計してください。
- 「停電時サポート機能」は付属していません。必要な場合は「緊急(自家発)電源」などへの接続を行ってください。